二重保護管 wel

■ WP シリーズ　パイプ使用保護管

● ニップル取付

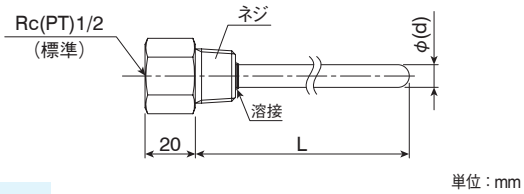

● フランジ取付

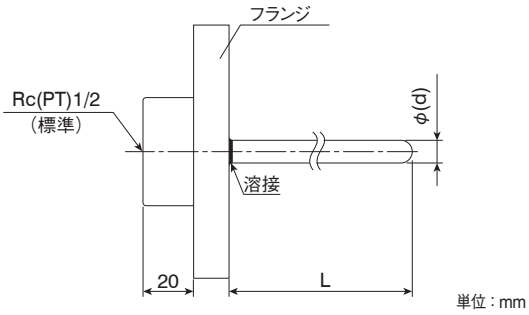

コード選択表

項　目	コード	仕　様
1. 形　式	WP-	パイプ使用保護管
2. 形　状	N	ニップル取付
	F	フランジ取付
3. 固定金具サイズ	□□	詳細につきましては、固定金具コード選択表（15 ページ）参照
4 保護管外径（d）	080	外径寸法φ 8.0（内径φ 6.0 ）
	100	〃　φ 10 （内径φ 7.0 ）
	120	〃　φ 12 （内径φ 9.0 ）
	150	〃　φ 15 （内径φ 11 ）
	□□□	上記以外。外形寸法コード　φ□□.□。特記事項ありで処理
5. 挿入長（L）　（※）	□□□	mm 単位で記入。999mm 以上は 999 と表記し、特記事項ありで処理
6. 材　質	□	保護管材質につきましては、コード選択表（12~13 ページ）参照
7. 特記事項	0	なし
	9	あり

※ L 寸法の算出は、wel 全長が、使用するセンサの挿入長より 10mm 以上長くなるようにしてください。

■ WB シリーズ　くり抜き保護管

● ニップル取付

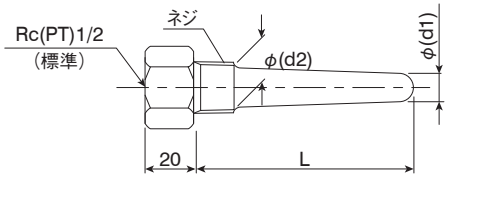

● フランジ取付

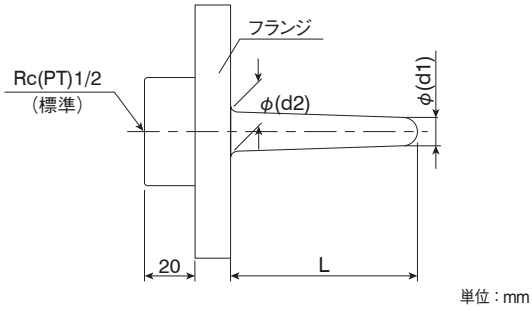

コード選択表

項　目	コード	仕　様
1. 形　式	WB-	くり抜き保護管
2. 形　状	N	ニップル取付
	F	フランジ取付
3. 固定金具サイズ	□□	詳細につきましては、固定金具コード選択表（15 ページ）参照
4. 保護管外径（d1）	□□□	外径寸法コード　□□.□φ
5. 保護管外径（d2）	□□□	外径寸法コード　□□.□φ
6. 挿入長（L）　（※）	□□□	mm 単位で記入。999mm 以上は 999 と表記し、特記事項ありで処理
7. 材　質	□	保護管材質につきましては、コード選択表（12~13 ページ）参照
8. 保護管内径	□□□	内径寸法コード　□□.□φ
9. 特記事項	0	なし
	9	あり

※ L 寸法の算出は、wel 全長が、使用するセンサの挿入長より 10mm 以上長くなるようにしてください。

固定金具コード選択表

■固定ニップル

形　状	コード	仕　様	外形寸法（単位：mm）／材質 SUS304（※）				
			D（呼び径）	B	C	L	H
G(PF)（ストレート）	01	G(PF)1/8	1/8	14	16	10	5
	02	G(PF)1/4	1/4	17	19.6	12	7
	03	G(PF)3/8	3/8	21	24	13	7
	04	G(PF)1/2	1/2	26	30	16	8
	05	G(PF)3/4	3/4	32	37	20	10
R(PT)（テーパ）	11	R(PT)1/8	1/8	14	16	10	5
	12	R(PT)1/4	1/4	17	19.6	12	7
	13	R(PT)3/8	3/8	21	24	13	7
	14	R(PT)1/2	1/2	26	30	16	8
	15	R(PT)3/4	3/4	32	37	20	10

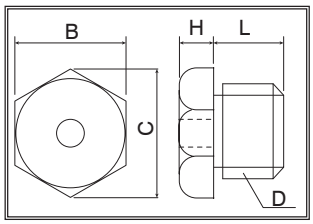

※）SUS304 以外の材質の製作を承ります。
詳しくは、営業担当にお問い合わせください。

■圧力フランジ

耐圧	コード	呼び径（吋）	外形寸法（単位：mm）／材質 SUS304				適用パイプ径
			D	C	d	t	
5K	23	10（3/8）	75	55	12	9	17.3
	24	15（1/2）	80	60	12		21.7
	25	20（3/4）	85	65	12	10	27.2
	26	25（1）	95	75	12		34.0
10K	33	10（3/8）	90	65	15	12	17.3
	34	15（1/2）	95	70	15		21.7
	35	20（3/4）	100	75	15	14	27.2
	36	25（1）	125	90	19		34.0

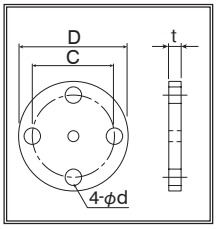

※）SUS304 以外の材質の製作を承ります。
詳しくは、営業担当にお問い合わせください。

■コンプレッションフィッティング

コード	ねじ規格	適用保護管径
45	R(PT)1/8	φ1.6, 3.2, 4.8
46	R(PT)1/4	φ1.6, 3.2, 4.8, 6.4, 8.0
47	R(PT)3/8	φ3.2, 4.8, 6.4, 8.0
48	R(PT)1/2	φ3.2, 4.8, 6.4, 8.0, 10
49	R(PT)3/4	φ3.2, 4.8, 6.4, 8.0, 10, 12

外形寸法は 17 ページをご参照ください。

材質：〔本体〕SUS304、〔コッター〕C3713（黄銅）
コッターの材質は、テフロン、SUS なども承っております。
詳しくは、営業担当にお問い合わせください。

■ルーズフランジ

耐圧・呼び径	記号	コード	材質、使用ネジ　など
——	FA（φ50）	51	材質：ZDC（亜鉛合金） 使用ネジ SUS ナベ 4 × 12
JIS5K20A	FB（φ85）	52	材質：FC20（鋳鉄） 使用ネジ M6 × 20

外形寸法は 17 ページをご参照ください。

■ヘルール

呼 径	コード	外形寸法（単位：mm）			材質
		D	B	A	
1S	65	38.1	43.5	50.5	SUS316
1 1/2 S	66				
2S	67	50.8	56.5	64.0	
2 1/2 S	68	63.5	70.5	77.5	
3S	69	76.3	83.5	91.0	

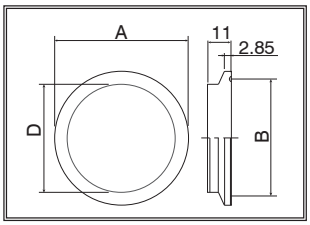

STD シリーズ 特別注文形 熱電対

コード選択表

常用限度：空気中において連続使用できる温度の限度
注）1. 端子箱は防水・防滴仕様にはなっておりません。
2. 端子箱・スリーブ部分は、80℃以上にならないように設置してください。

項　目	コード	仕　　様
1. シリーズ	STD -	特別注文形熱電対
2. 形　　状	□□	14 ページの形状コードより選択
3. 保護管形式	C-	一般形
	S-	シース形

4. 保護管外径

シース形 コード	外径 (mm)	2対	常用限度（℃） SUS316 T	J	E	K	N	インコネル K	一般形 コード	外径 (mm)	2対	常用限度（℃）
005	φ 0.5		300	400	600	600	600	600				お客様に提出する仕様書について 一般形の常用限度（℃）は、5. 保護管材質の常用限度および熱電対の規格欄（P20 ～ P21 参照）による素線ごとの常用温度から、低い方を優先して記載しています。
010	φ 1.0		300	450	650	650	650	650				
016	φ 1.6		300	450	650	650	650	650				
023	φ 2.3		300	450	650	650	650	650				
032	φ 3.2	○	350	650	750	750	750	750				
048	φ 4.8	○	350	750	800	800	800	900	048	φ 4.8	／	
									050	φ 5.0	／	
									060	φ 6.0	○	
064	φ 6.4	○	350	750	800	800	800	1000	064	φ 6.4	○	
080	φ 8.0	○	350	750	800	900	900	1050	080	φ 8.0	○	
									100	φ 10	○	
									120	φ 12	○	
									130	φ 13	○	
									150	φ 15	○	
									160	φ 16	○	
									200	φ 20	○	
									220	φ 22	○	
999	その他								999	その他		

5. 保護管材質

	材質	常用限度	最高使用限度	一般的特性	シース形適用材質
M	SUS316	850℃	900℃	耐蝕性・耐熱性に優れる（SUS304 より優れる）	○
F	SUS304	850℃	900℃	耐蝕性・耐熱性に優れる	
T	チタン	400℃	500℃	化学的耐蝕性あり	
N	インコネル	1000℃	1100℃	耐熱性、耐蝕性あり	φ 8.0 以下は可
Q	石英	1000℃	1050℃	酸性に強くアルカリに弱い	
B	磁器 PT1	1500℃	1600℃	電気炉等雰囲気の良いところ	
S	磁器 PT0	1600℃	1800℃	酸化還元の雰囲気可	
X	その他				

6. 空冷長・サポート（ℓ）	□□□	mm 単位で記入
7. 挿入長（L）	□□□	mm 単位で記入。999mm 以上は 999 と表記し、特記事項ありで処理
8. 測温接点	U	非接地
	G	接地
	E	先端開放
9. 固定金具	00-	なし
	□□-	15 ページの固定金具コード選択表より選択
10. 熱電対種類（右記より熱電対の種類を 1 つ選択してください。）	□	T: 熱電対 T　K: 熱電対 K　R: 熱電対 R　J: 熱電対 J N: 熱電対 N　B: 熱電対 B　E: 熱電対 E　S: 熱電対 S X: その他
11. 素線数	1	1 対
	2	2 対
12. 階　級｛詳細は、規格欄（20 ～ 21 ページ参照）にてご確認ください。｝	D	クラス2（旧 0.25 級）ただし、S，R のみ使用する
	F	クラス1（旧 0.4　級）ただし、S，R，B を除く
	G	クラス3（旧 0.5　級）ただし、B のみ使用する
	H	クラス2（旧 0.75 級）T，J，E，K，N に使用する
	J	クラス3（旧 1.5　級）ただし、T, E, K, N のマイナス温度
13. 補償導線外装仕様（【2. 形状】にて、10,11,12,13,39 を選択した場合は、“0：なし”以外を選定してください。）	0	なし
	1	ビニール被覆　7/0.3　－20 ～ +90℃
	2	ビニール被覆　7/0.65　－20 ～ +90℃
	3	ガラスウール被覆　7/0.3　0 ～ +150℃
	4	ガラスウール被覆　7/0.65　0 ～ +150℃
	5	シリコン被覆　20/0.18　－50 ～ +150℃
	9	その他
14. 補償導線の長さ（【2. 形状】にて、10,11,12,13,39 を選択した場合は、“000：なし”以外を選定してください。）（【13. 補償導線外装仕様】にて、“0：なし”を選択した場合は、“000：補償導線なし”となります。）	000	補償導線なし
	□□□	cm 単位で記入。999cm 以上は 999 と表記し、特記事項ありで処理
15. 補償導線末端処理（【2. 形状】に 10,11,12,13,39 を選択した場合は、“0：なし”以外を選定してください。）（【13. 補償導線外装仕様】にて、“0：なし”を選択した場合は、“0：補償導線なし”となります。）	0	補償導線なし
	Y	M4 圧着 Y 端子（標準）
	N	端子なし（切りっぱなし）
	9	その他
16. 特記事項	0	なし
	9	あり

SRD シリーズ 特別注文形 測温抵抗体

コード選択表

注）1. 端子箱は防水・防滴仕様にはなっておりません。
2. 端子箱・スリーブ部分は、80℃以上にならないように設置してください。

項　目	コード	仕　　様
1. シリーズ	SRD-	特別注文形　測温抵抗体
2. 形　　状	□□	14 ページの形状コード選択表より選択
3. 保護管形式と防滴処理	C-	一般形
	M-	一般形防滴処理
	S-	シース形
	Y-	シース形防滴処理
	X-	その他

形状コード１０は選択できません。

4. 保護管外径

	外径 (mm)	2素子	一般形C仕様	一般形M仕様	シース形S仕様	シース形Y仕様	SUS316 (M)	チタン (T)	石　英 (Q)
010	φ 1.0		0～300℃	−50～+100℃			○		
016	φ 1.6		0～300℃	−50～+100℃	−30～+300℃	−30～+200℃	○		
032	φ 3.2		0～300℃	−50～+100℃	−200～+500℃	−200～+200℃	○		
040	φ 4.0		0～300℃	−50～+100℃			○		
048	φ 4.8	○	0～350℃	−50～+100℃	−200～+500℃	−200～+200℃	○		
050	φ 5.0	○	0～350℃	−50～+100℃			○		
060	φ 6.0	○	0～400℃	−50～+100℃			○	○	
064	φ 6.4	○	0～400℃	−50～+100℃	−200～+500℃	−200～+200℃	○		
070	φ 7.0	○	0～450℃	−50～+100℃			○		
080	φ 8.0	○	0～450℃	−50～+100℃	−200～+500℃	−200～+200℃	○	○	○
100	φ 10	○	0～500℃	−50～+100℃			○	○	○
120	φ 12	○	0～500℃	−50～+100℃			○	○	
160	φ 16	○	※1 0～650℃	−50～+100℃			○		
999	その他								

※ 1.JPt100 の場合 500℃

5. 保護管材質			
	M	SUS316	耐蝕性・耐熱性に優れる（SUS304 より優れる）
	F	SUS304	耐蝕性・耐熱性に優れる
	T	チタン	化学的耐蝕性あり
	Q	石　英	酸性に強くアルカリに弱い
	X	その他	

6. 空冷長（ℓ）	□□□	mm 単位で記入
7. 挿入長（L）	□□□	mm で記入。999mm 以上は 999 と表記し、特記事項ありで処理

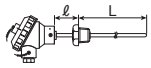

8. 固定金具	00-	なし
	□□-	15 ページの固定金具コード選択表より選択
9. 測温抵抗素子	F	Pt100
	J	JPt100
	X	その他
10. 素子数	1	１素子
	2	２素子
11. 階　級	P	クラスＡ（精密級）規定電流：1mA
	Q	クラスＡ（精密級）規定電流：2mA
	R	クラスＢ（普通級）規定電流：1mA
	S	クラスＢ（普通級）規定電流：2mA
	T	クラスＢ（普通級）規定電流：5mA
	X	その他
12. リード線外装仕様 （※2 印は、二素子用リード線） （【2. 形状】に 10,11,12,13,39 を選択した場合は、“0：なし”以外を選定してください。）	0	なし
	1	３芯ビニール　0.3□ ×3, φ5, 0.06Ω/m, 0～60℃
	2	３芯ビニール　0.75□×3, φ8, 0.03Ω/m, 0～60℃
	3	６芯ビニール※2　0.3□ ×6, φ7, 0.06Ω/m, 0～60℃
	4	３芯シリコン　0.3□ ×3, φ5, 0.06Ω/m, −50～+150℃
	5	３芯シリコン　0.75□×3, φ8, 0.03Ω/m, −50～+150℃
	6	６芯シリコン※2　0.3□ ×6, φ6, 0.06Ω/m, −50～+150℃
	9	その他
13. リード線長 （【2. 形状】に 10,11,12,13,39 を選択した場合は、“000：なし”以外を選定してください。） （【12. リード線外装仕様】にて、“0：なし”を選択した場合は、“000：リード線なし”となります。）	000	リード線なし
	□□□	cm 単位で記入。 999cm 以上は 999 と表記し、特記事項ありで処理
14. リード線末端処理 （【2. 形状】に 10,11,12,13,39 を選択した場合は、“0：なし”以外を選定してください。） （【12. リード線外装仕様】にて、“0：なし”を選択した場合は、“0：リード線なし”となります。）	0	リード線なし
	Y	M4 圧着 Y 端子（標準）
	N	端子なし（切りっぱなし）
	9	その他
15. 特記事項	0	なし
	9	あり

■コード選択例

コード：	SRD	-	22	C	-	064	M	050	400	14	-	F	1	S	0	000	0	0
項　目：	(1)		(2)	(3)		(4)	(5)	(6)	(7)	(8)		(9)	(10)	(11)	(12)	(13)	(14)	(15)

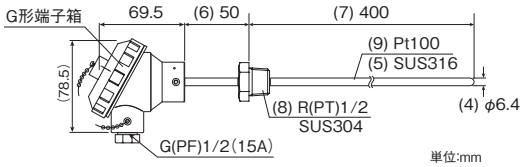

上記コードは、形状コード 22 の測温抵抗体（左の図参照）を選択した場合をコード化しています。