T71Aシリーズ

温度検出器

仕　様　書

SHIMADEN CO., LTD.

■仕　様

- 検出素子　：白金測温抵抗体　Pt100
- 適用温度範囲　：−10〜100 ℃
- 適用湿度範囲　：95%RH（結露しないこと）
- 適合規格　：RoHS指令対応
- ケース　：材質　：ABS樹脂（常用耐熱温度 70〜100 ℃）
  カラー：カバー・ベース共、アイボリー
- 外形寸法　：H70×W110×D42 mm
- 取付方法　：壁面取付
- 取付寸法　：86.5 mm可変長
  ビスM4×2ヶ（詳細は外形寸法図参照）
- 質　量　：約100 g
- 以下の雰囲気ガス中では、使用しないでください。
  1. 有機ガス　：アルコール類、カルボン酸類、グリコール類、ケトン類、アルデヒド類、等
  2. 無機ガス　：二酸化硫黄、塩酸、アンモニア、等
  3. 塩分

■端子配列・配線図

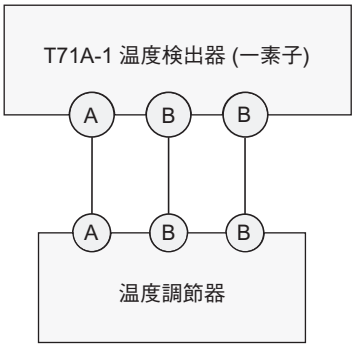

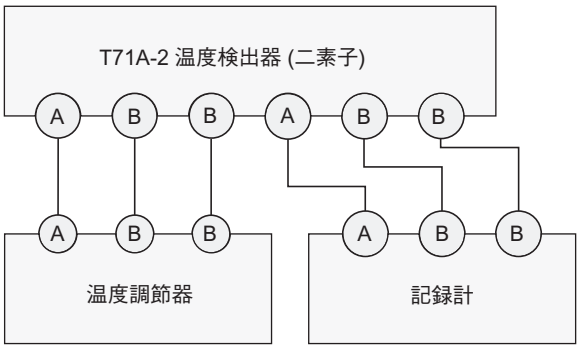

■コード選択表

項　目	コード	仕　様			
1. シリーズ	T71A-	室内形　温度検出器（検出部内蔵型）			
2. 素子数		1	一素子		
		2	二素子		
3. 測温抵抗体素子		F	Pt100		
4. 階　級			S	クラスB	
			Q	クラスA	
			X	その他	
5. 取付方向（銘板シール方向の違いのみ）				1	横方向
				2	縦方向
6. 特記事項				0	なし
				9	あり

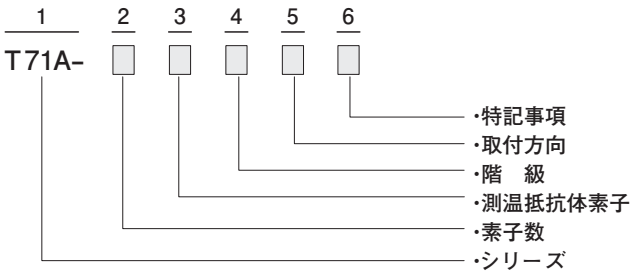

■外形寸法図

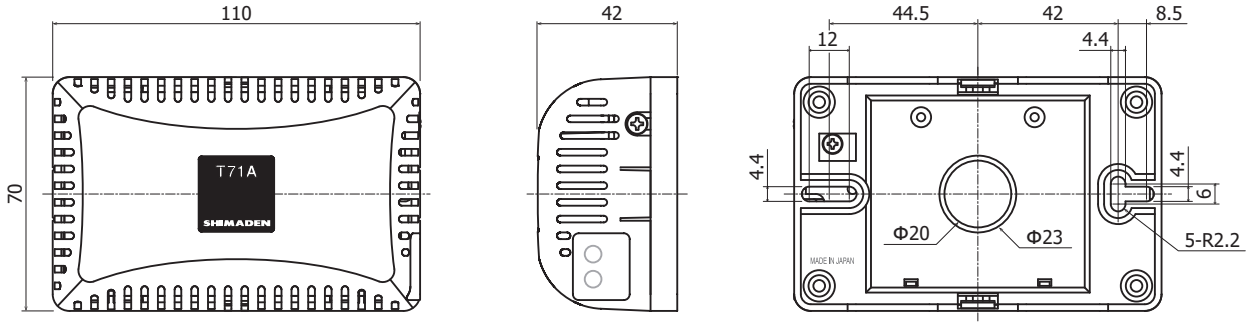

単位：mm

■ 記載内容は、お断りなく変更する場合がありますのでご了承ください。

安全に関するご注意	※ 本器のご使用にあたりましては、取扱説明書をお読みのうえ、正しくお使いください。 ※ 本器は、工業用途の温度・湿度・その他物理量を制御する目的で設計されております。 人命に重大な影響を及ぼすような制御対象にはご使用にならないでください。 ※ 本器の故障によりシステムまたは財産等に損傷、損害の発生する恐れのある場合は故障防止対策の安全措置を施したうえでご使用ください。

●温湿度制御機器&システム

株式会社 シマデン

本社：〒179-0081 東京都練馬区北町 2-30-10

URL: https://www.shimaden.co.jp

本社および埼玉工場
ISO9001認証取得
ISO14001認証取得

● 東京営業所	〒179-0081 東京都練馬区北町 2-30-10	TEL（03）3931-3481	FAX（03）3931-3480
● 名古屋営業所	〒465-0024 愛知県名古屋市名東区本郷 2-14	TEL（052）776-8751	FAX（052）776-8753
● 大阪営業所	〒564-0038 大阪府吹田市南清和園町 40-14	TEL（06）6319-1012	FAX（06）6319-0306
● 広島営業所	〒733-0812 広島県広島市西区己斐本町 3-17-15	TEL（082）273-7771	FAX（082）271-1310
● 埼玉工場	〒354-0041 埼玉県入間郡三芳町藤久保 573-1	TEL（049）259-0521	FAX（049）259-2745

※ 商品の技術的内容につきましては TEL（03）3931-9891 営業技術課までお問い合わせください。

販売代理店

T71A_SJ_221215